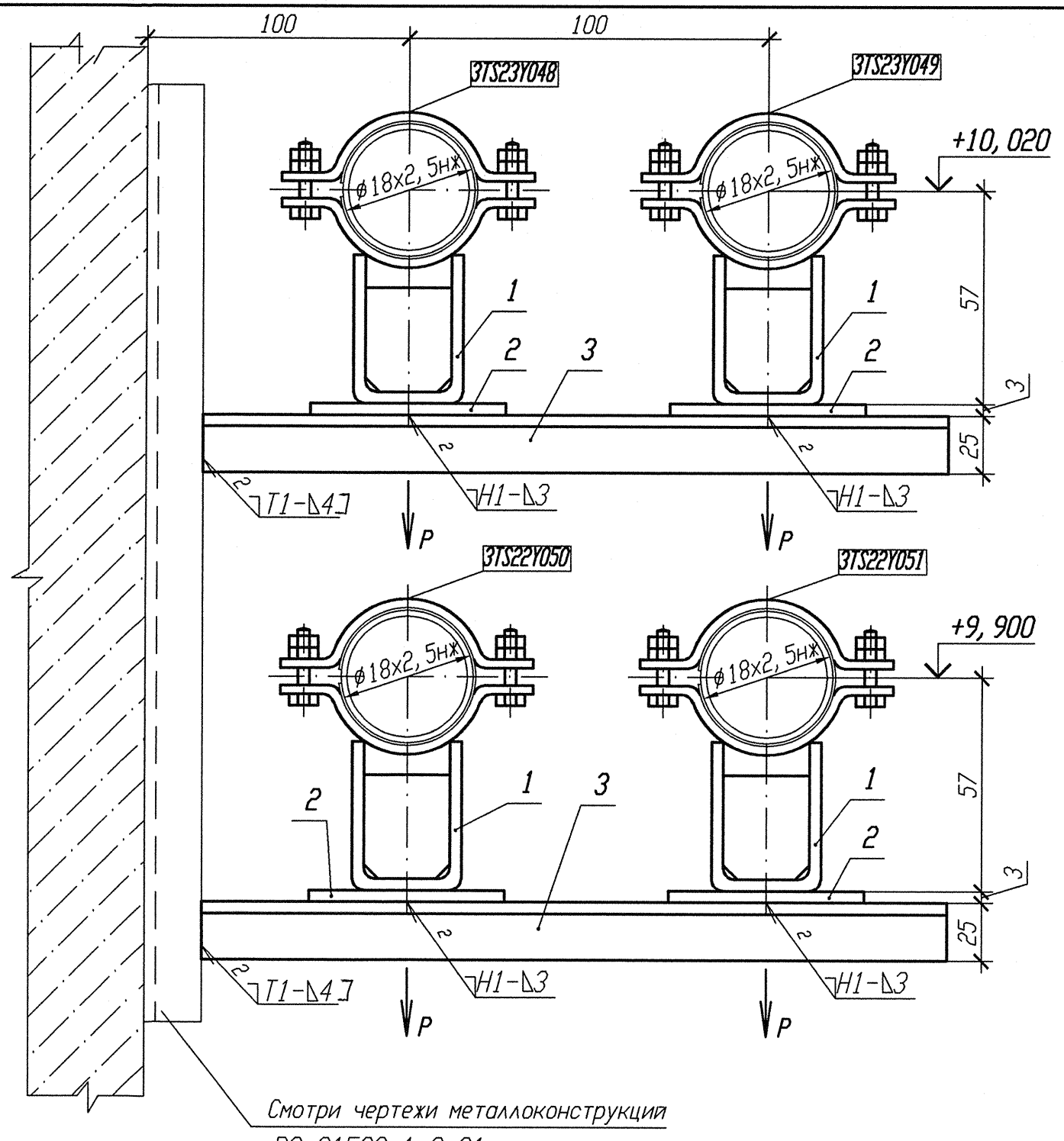

Спецификация деталей

Поз.	Обозначение	Наименование	Кол.	Материал	Масса, кг ед.	Масса, кг общ.	Примечание
1	Л8-511. 000-01	Опора 18К	4	Сборный	0, 43	1, 72	
2	ГОСТ 19903-90	Лист Б-ПН 3х80х130	4	ОК370В-IV ГОСТ 16523-97	0, 25	1	
3	ГОСТ 8509-93	Уголок Б 25х25х4 l=300	4	Вст 3 сп 5 ГОСТ 535-2005	0, 44	1, 76	
	ГОСТ 9467-75	Электроды		УОНИИ 13/45			
				Итого:			4, 48

Номер опоры	P, кН
3TS23Y048	0, 03
3TS23Y049	0, 03
3TS22Y050	0, 03
3TS22Y051	0, 03

АРХИВНЫЙ ЭКЗЕМПЛЯР

1 Привязку опоры смотри 3TS23Z16, 3TS23Z41, 3TS22Z16, 3TS22Z41.
2 Изготовить один комплект.
3 Сварку производить по ГОСТ 5264-80.
4 Спецификация составлена для четырех опор
5 Отметка трубопровода подлежит уточнению в соответствии с уклоном трубопровода.
6 Максимальная нагрузка на опору дана с учетом сейсмического воздействия.

Изм.	Кол. уч.	Лист	N док.	Подп.	Дата
1	-	Зам.	102-12	-	-

Инженер	Сойриф		24.08
Пров. вед. инж.	Веренцова		24.08
Пров. нач. гр.	Жук		24.08
Н. контр	Краснояров		27.08

Инв. N подл. R3. 00783. 1. 0. 11
Лист 210

R3. TS21. 3012. 011. 01. 00. 034

Ростовская АЭС Блок 3

Реакторное отделение
Негерметичная часть
Трубопроводы системы очистки технологических сдувок

Стадия	Лист	Листов
Р		1

Опора скользящая
3TS23Y048, 3TS23Y049,
3TS22Y050, 3TS22Y051

ОАО "НИАЭП" 2012

Инв. N подл. R3. 00783. 1. 0. 11 | Подп. и дата | Взам. инв. N

Формат А3